МАГНИТОГОРСК

МЕЖДУНАРОДНЫЙ АЭРОПОРТ

Предложение по аренде

новые возможности для бизнеса

МАГНИТОГОРСК
МЕЖДУНАРОДНЫЙ АЭРОПОРТ

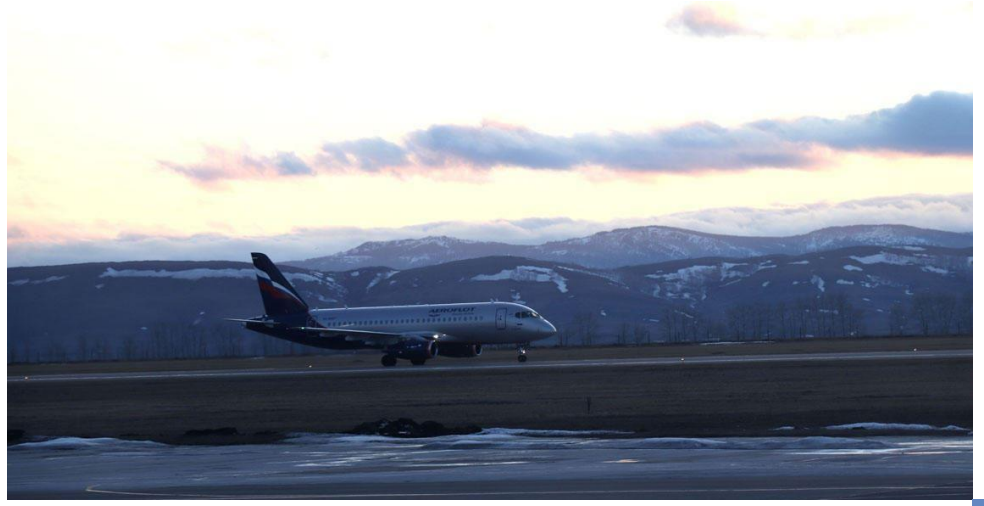

История аэропорта Магнитогорск начинается с 15 августа 1930 года.

Сегодня аэропорт входит в крупнейшую сеть региональных аэропортов России «Новапорт».

Ежегодно обслуживает более 280 000 пассажиров, не считая служащих аэропорта и тех людей, которые провожают или встречают своих близких и друзей.

В аэровокзале расположены комфортные и современные залы для обслуживания пассажиров внутренних и международных рейсов, а также зал повышенного комфорта, работают комната матери и ребенка, медпункт, банкоматы, автоматы с кофе и снеками, кафе, доступна бесплатная сеть Wi-Fi, оказываются услуги по упаковке и хранению багажа.

Награды и достижения Аэропорт Магнитогорск подтверждающие высочайшее качество обслуживания пассажиров

Победитель Национальной премии «Воздушные ворота России» в номинации «Лучший Аэропорт» (категория «Международный Аэропорт менее 0,5 млн. пассажиров в год») 2020 г., 2014 г., лауреат премии в 2017 г., 2015 г.

Победитель конкурса «Лучший аэропорт года стран участниц СНГ» Ассоциации «Аэропорт» гражданской авиации в номинации «За большой вклад в развитие аэропорта» 2020 г., 2019 г., лауреат конкурса 2018 г.

Победитель Всероссийского конкурса «100 лучших предприятий и организаций России» в номинации «Активный участник реализации приоритетных национальных проектов России» 2019 г. и 2018 г.

Обладатель статус-награды «Лидер отрасли», входит в ТОП - лучших по ОКВЭД: 52.23.11 - «Аэропортовая деятельность» по итогам ранжирования компаний РФ по ОКВЭД, 2019 г.

Победитель конкурса в номинации «Надежная Российская компания», 2017 г.

МАГНИТОГОРСК
МЕЖДУНАРОДНЫЙ АЭРОПОРТ

Аренда площадей в Аэропорт Магнитогорск предоставляет уникальные возможности для арендаторов

География полетов насчитывает 9 направлений

- города России: Москва, Санкт-Петербург, Новосибирск, Сочи, Екатеринбург, Казань, Самара, Минеральные воды, Махачкала

Клиентская база

- ожидаемое количество пассажиров в 2024 году составляет 280 000 человек
- в аэропорт пребывает значительное количество людей, встречающих и провожающих пассажиров, а также сотрудников аэропорта

Привлекательная целевая аудитория

- авиапассажиры – это целевая аудитория с доходом выше среднего
- гарантированный платежеспособный клиент с высокой покупательской активностью

Ожидание перелета, встречи с друзьями и близкими способствует совершению покупок

- среднее время пребывания в аэропорту: 1 час 30 минут
- эмоциональная составляющая
- особенности замкнутого пространства

Расположение коммерческой площади

- на 1-м этаже: общедоступная зона, зал ожидания
- на 2-м этаже: общедоступная зона, зал ожидания

Высочайшее качество обслуживания пассажиров

- Аэропорт Магнитогорск является обладателем многочисленных премий, наград и сертификатов

Авторитетность, узнаваемость и усиление позитивного имиджа компании-арендатора

- демонстрация надежности, стабильности и успешности компании

МАГНИТОГОРСК
МЕЖДУНАРОДНЫЙ АЭРОПОРТ

Перспективная коммерческая площадь в аренду

В целях расширения спектра услуг для пассажиров и гостей на территории аэровокзального комплекса Аэропорт Магнитогорск приглашает к сотрудничеству арендаторов коммерческих площадей через участие в конкурсной процедуре на электронной торговой площадке.

Предлагаем на выбор площади в здании аэровокзала для организации торговых точек по продаже сувенирной продукции, свободного назначения (исключая офисы и общепит), а также офиса.

№ Лота	Описание местоположения	Рекомендуемое целевое назначение
1	1 этаж, зал ожидания, общедоступная зона, № 1	Магазин: сувениры
2	2 этаж, зал ожидания, общедоступная зона, № 2	Площадь свободного назначения (исключая офисы и общепит)
		Офис

МАГНИТОГОРСК
МЕЖДУНАРОДНЫЙ АЭРОПОРТ

Перспективная коммерческая площадь в аренду

Схема размещения Лотов на 1 этаже аэровокзала (общедоступная зона)

Схема первого этажа аэровокзала

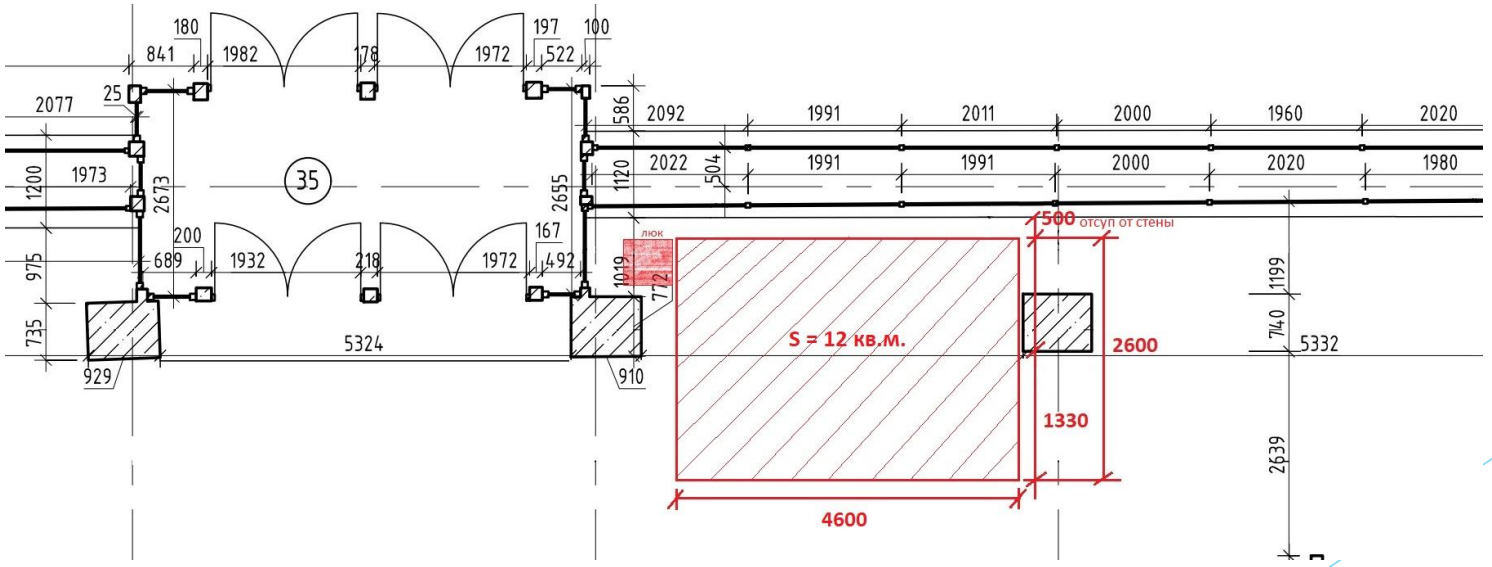

МАГНИТОГОРСК
МЕЖДУНАРОДНЫЙ АЭРОПОРТ

Перспективная коммерческая площадь в аренду

Схема размещения Лотов на 2 этаже аэровокзала (общедоступная зона)

Схема второго этажа аэровокзала

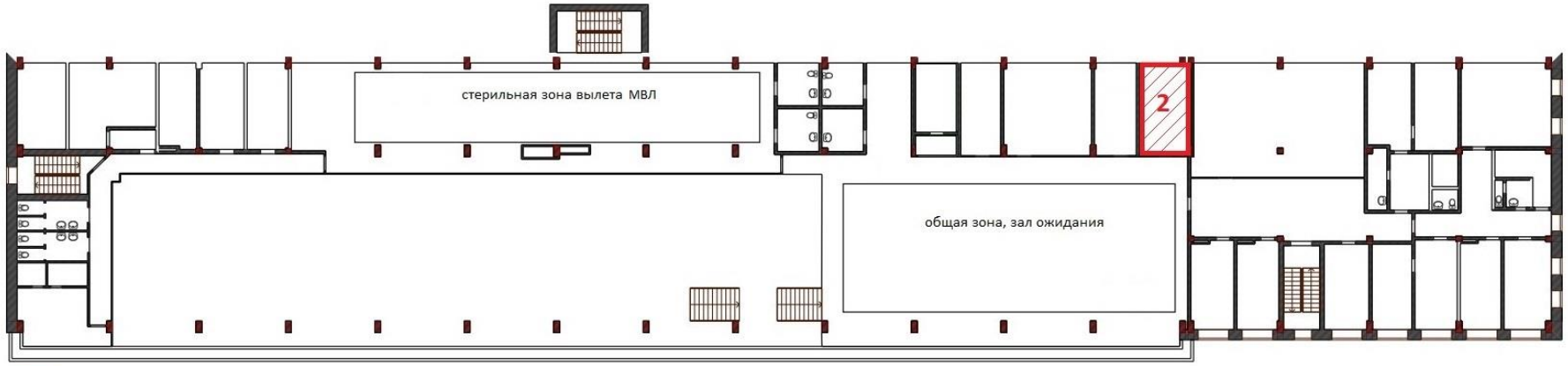

1 магазин: сувениры

2 площадь свободного назначения (исключая офисы и общепит) / офис

МАГНИТОГОРСК
МЕЖДУНАРОДНЫЙ АЭРОПОРТ

Рекомендуемая (ожидаемая) величина арендной платы для площадей

Лот № 1

Общедоступная зона Зал ожидания, 1-й этаж (между колоннами*)	целевое назначение: магазин: сувениры	**12 м²**	**Арендная плата в месяц, как наибольшая из величин, без НДС (НДС начисляется сверху)** **1,5 руб.** за одного обслуженного аэропортом пассажира (всего обслуженных: вылетевших/прилетевших/транзитных) или **17 %** от выручки

* Оборудование вдоль стеклянного фасада должно быть мобильным для доступа служб аэропорта к фасаду и системе отопления Аэровокзала

МАГНИТОГОРСК
МЕЖДУНАРОДНЫЙ АЭРОПОРТ

Рекомендуемая (ожидаемая) величина арендной платы для площадей

Лот № 2

Встречающие и провожающие пассажиров, а также пассажиры ожидают приглашения на посадку в самолет в комфортном зале ожидания на 2-ом этаже аэровокзала. В зале ожидания располагаются удобные диваны, массажные кресла, работает кафе, представительство авиакомпании «Аэрофлот», камера хранения, комната матери и ребенка.

Общедоступная зона Зал ожидания, 2-й этаж	целевое назначение: площадь свободного назначения (исключая офисы и общепит)	**20,7 м²**	**Арендная плата в месяц, как наибольшая из величин, без НДС (НДС начисляется сверху)** **1,37 руб.** за одного обслуженного аэропортом пассажира (всего обслуженных: вылетевших/прилетевших/транзитных) или **17 %** от выручки
	целевое назначение: офис	**20,7 м²**	**Арендная плата в месяц, без НДС (НДС начисляется сверху)** **1 379,5 руб./ м²**

МАГНИТОГОРСК
МЕЖДУНАРОДНЫЙ АЭРОПОРТ

Перспективная коммерческая площадь в аренду

Примерный расчет арендной платы по пассажиропотоку на 2024 год (торговая площадь)

Лот 1 **Магазин: сувениры (12 кв.м.)**	**янв**	**фев**	**март**	**апр**	**май**	**июнь**	**июль**	**авг**	**сент**	**окт**	**ноябрь**	**дек**	**Итого 12 мес**	**ср знач за месяц, руб.**	**средняя стоимость за кв. м., руб. (12 кв. м)**
пассажиропоток (общий)	18 888	17 381	16 847	20 074	22 485	23 376	33 956	33 624	27 135	23 152	21 172	21 830	279 920		
ставка без НДС, руб	1,5	1,5	1,5	1,5	1,5	1,5	1,5	1,5	1,5	1,5	1,5	1,5	1,5		
сумма без НДС	28 332	26 072	25 270	30 111	33 728	35 064	50 935	50 435	40 702	34 728	31 757	32 745	419 880	34 990,01	**2 915,83**
сумма с НДС (20%), руб.	**33 998**	**31 286**	**30 324**	**36 133**	**40 474**	**42 077**	**61 122**	**60 522**	**48 843**	**41 674**	**38 109**	**39 294**	**503 856**	**41 988,01**	**3 499,00**

Лот 2 **площадь свободного назначения (кроме офиса и общепита) (20,7 кв.м.)**	**янв**	**фев**	**март**	**апр**	**май**	**июнь**	**июль**	**авг**	**сент**	**окт**	**ноябрь**	**дек**	**Итого 12 мес**	**ср знач за месяц, руб.**	**средняя стоимость за кв. м., руб. (20,7 кв. м)**
пассажиропоток (общий)	18 888	17 381	16 847	20 074	22 485	23 376	33 956	33 624	27 135	23 152	21 172	21 830	279 920		
ставка без НДС, руб	1,37	1,37	1,37	1,37	1,37	1,37	1,37	1,37	1,37	1,37	1,37	1,37	1,37		
сумма без НДС	25 876	23 812	23 080	27 501	30 805	32 026	46 520	46 064	37 175	31 719	29 005	29 907	383 490	31 957,54	**1 543,84**
сумма с НДС (20%), руб.	**31 051**	**28 575**	**27 696**	**33 002**	**36 966**	**38 431**	**55 824**	**55 277**	**44 610**	**38 062**	**34 806**	**35 889**	**460 189**	**38 349,05**	**1 852,61**

МАГНИТОГОРСК
МЕЖДУНАРОДНЫЙ АЭРОПОРТ

Приглашаем к сотрудничеству

+7 (3519) 29-92-42

arenda@airmgn.ru

airmgn.ru